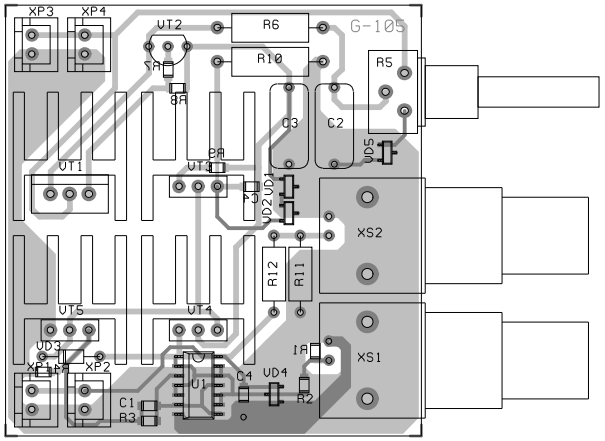
XP3
XP4
VT2
R6
G-105
R10
R5
C3
C2
VD5
VT1
VT3
VD1
VD2
XS2
R12
R11
VT5
VT4
VD3
XP1
XP2
U1
C4
VD4
XS1
C1
R3
R2

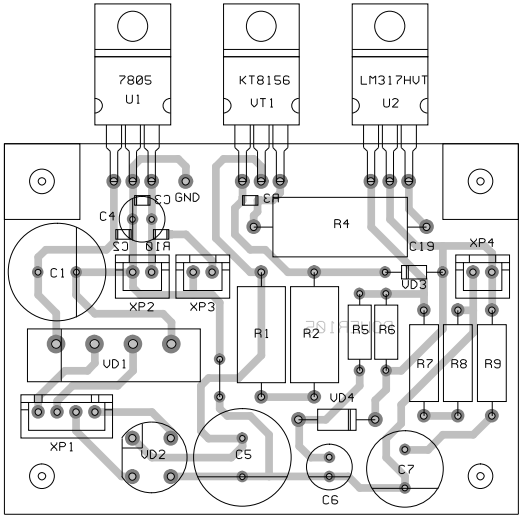
7805
U1
KT8156
VT1
LM317HVT
U2
GND
C4
R4
C19
XP4
C1
XP2
XP3
VD3
R1
R2
R5
R6
R7
R8
R9
VD1
VD4
XP1
VD2
C5
C6
C7